DIN 7991

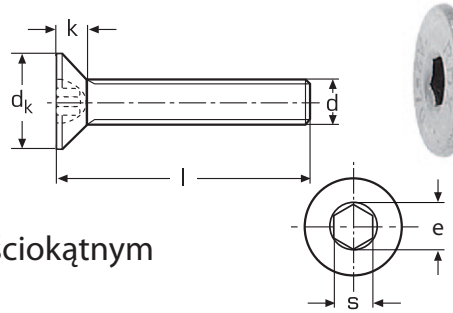

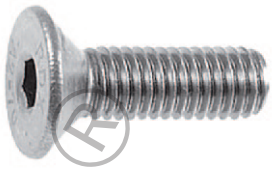

Wkręt do metalu z łbem stożkowym, z gniazdem sześciokątnym
A2 / A4

dk	6	8	10	12	16	20	24	30	36	39
k	1,7	2,3	2,8	3,3	4,4	5,5	6,5	7,5	8,5	14,0
e	2,30	2,87	3,44	4,58	5,72	6,86	9,15	11,43	11,43	16,00
s	2,0	2,5	3,0	4,0	5,0	6,0	8,0	10,0	12,0	14,0

d	M 3	M 4	M 5	M 6	M 8	M 10	M 12	M 16	M 20	M 24
l 4	1000									
5	1000	1000								
6	1000	1000	500							
8	1000	1000	500	500						
10	1000	1000	500	500	500					
12	1000	1000	500	500	500	100				
14	1000	1000	500	200	200	100				
16	1000	1000	500	200	200	100	50	25		
18	1000	1000	500	200	200	100	50			
20	1000	500	500	200	200	100	50	25		
22	1000	500	500	200	200	100	50			
25	1000	500	200	200	100	100	50	25		
30	1000	500	200	200	100	100	50	25	25	
35	500	200	200	200	100	100	50	25	25	
40	500	200	200	200	100	100	50	25	25	10
45	500	200	200	100	100	100	50	25	25	10
50	200	200	200	100	100	50	50	25	25	10
55		200	200	100	100	50	50	25	25	10
60		100	100	100	100	50	50	25	25	10
65			100	100	100	50	50	25	25	10
70			100	100	100	50	50	25	25	10
75			100	100	100	50	25	25	25	10
80			100	100	100	50	25	25	25	10
90				100	100	50	25	25	25	10
100				100	50	50	25	25	25	10
110				100	50	50	25	25	25	10
120				100	50	50	25	25	25	10
130				100	50	50	25	25	25	10
140				100	50	50	25	25	25	10
150				100	50	50	25	25	25	10
160					50	50	25			
170					25	25	25			
180					25	25	25			
190					25	25	25			

Ilość szt. w opakowaniu jednostkowym

ABAKOSTEEL quality first